ГЕРМЕТИЧНЫЕ РАЗЪЕМЫ SUPERSEAL 1.5

Разъемы предназначены для машиностроения и автоэлектроники, их корпус имеет внешний кожух и герметизирующую внутреннюю вставку. Соединители отличаются стойкостью к агрессивным средам: солям, бензину, тормозной жидкости, маслам и др. Изоляторы предназначены для соединения одиночных проводов с помощью контактов без корпусов (вилки и розетки). Кожухи выпускаются для разъемов на 2-3 контакта и служат дополнительной защитой участков соединения проводников с контактами.
Линейка разъемов Superseal 1.5 представлена следующими соединителями:

Вилка (требует контактов гнезд)

Розетка (требует контактов штекеров)

Контакты гнезда

Контакты штекеры

Кожух

Изолятор для контакта

ГАБАРИТНЫЕ РАЗМЕРЫ

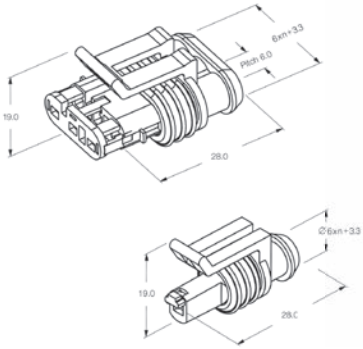

Вилка

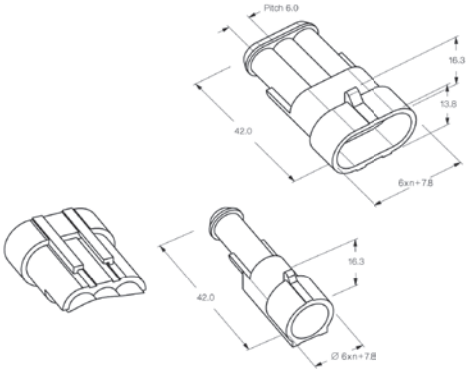

Розетка

Разъемы Superseal1.5

Кол-во контактов	Вилка	Розетка	Кожух
1	282079-2	282103-1	-
2	282080-1	282104-1	880810-1
3	282087-1	282105-1	880811-2
4	282088-1	282106-1	-
5	282089-1	282107-1	-
6	282090-1	282108-1	-

Контакты Superseal1.5

Сечение проводника, мм²/AWG	Диаметр проводника, мм	Штекеры	Гнезда
0.35 – 0.5 / 22-20	1.4 – 1.7	282404-1	282403-1
0.75 – 1.5 / 20-16	1.8 – 3.3	282109-1	282110-1
1.5 – 2.5 / 16-14	1.8 – 3.3	282465-1	282466-1

Материал штекеров: луженая медь

Материал гнезд: луженая фосф.бронза

ВЫСОКОЧАСТОТНЫЕ BNC РАЗЪЕМЫ И ПЕРЕХОДНИКИ

ВЧ разъемы с байонетным соединением используются для сетей коаксиального кабеля RG-58.

ТЕХНИЧЕСКИЕ ХАРАКТЕРИСТИКИ

Материал корпуса:.....латунь (медь), покрытая никелем
Материал контактов:.....бронза или латунь, золото
Материал изолятора: .....тефлон
Рабочее напряжение:.....500 В
Предельное напряжение:.....1500 В в течение 1 мин.
Сопротивление изоляции: .....не менее 1000 МОм
Сопротивление контактов:..... не более 5 • 10-3 Ом
Диапазон частот:..... 0 - 4 ГГц
Волновое сопротивление: .....50 Ом
Диапазон рабочих температур:..... -40...+125°С

BNC-101
штекер для пайки на кабель

BNC-103
гнездо для пайки на кабель

BNC-108
штекер для обжима на кабель

BNC-117
терминатор 50 Ом с цепью

BNC-118
гнездо для обжима на кабель

BNC-120
терминатор 50 Ом

BNC-122
гнездо на панель (обжим)

BNC-124
гнездо на панель (пайка)

BNC-139
коннектор J-J

BNC-140 T
коннектор P-J-J

BNC-143 T
коннектор J-J-J

BNC-144
гнездо на плату пластм.

M5755 TNC
гнездо на блок, гайка

SMA-7813
гнездо приборное, гайка

SMA-7805B
штекер, пайка (RG-59)